Schlauchbox zur Fliesenrandmontage

Drachstein®
Produktions- und Vertriebsgesellschaft mbH

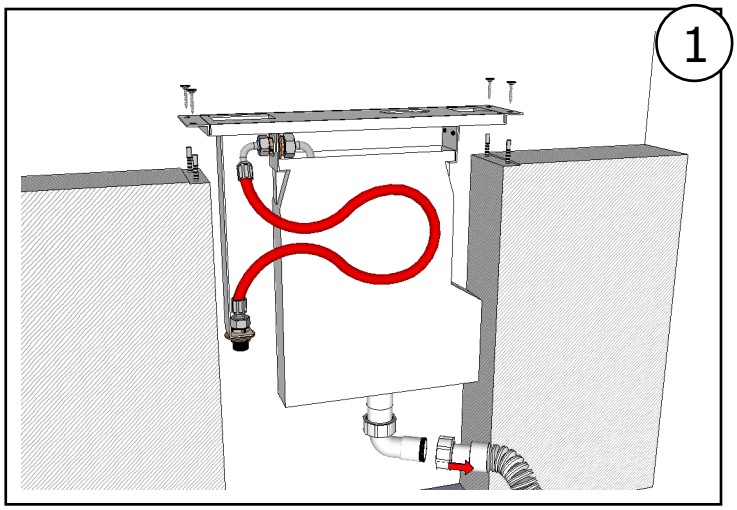

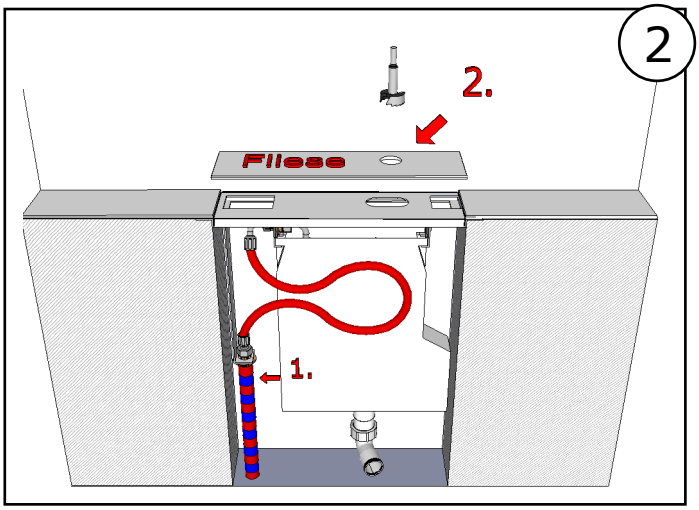

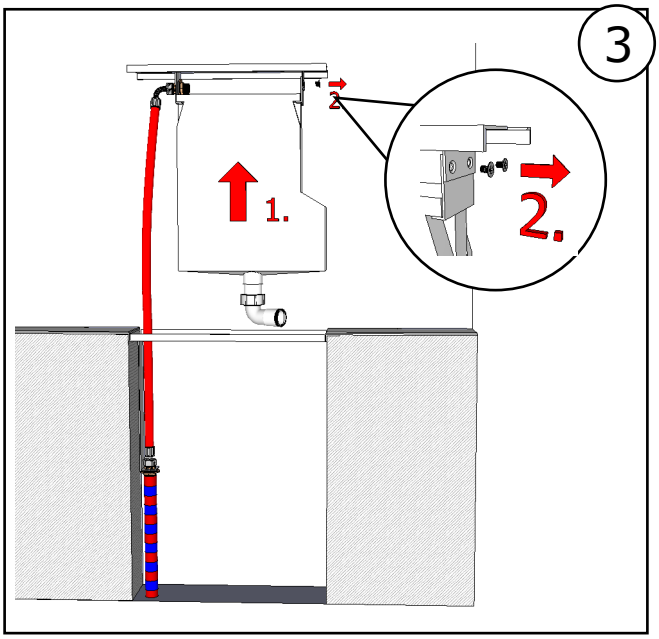

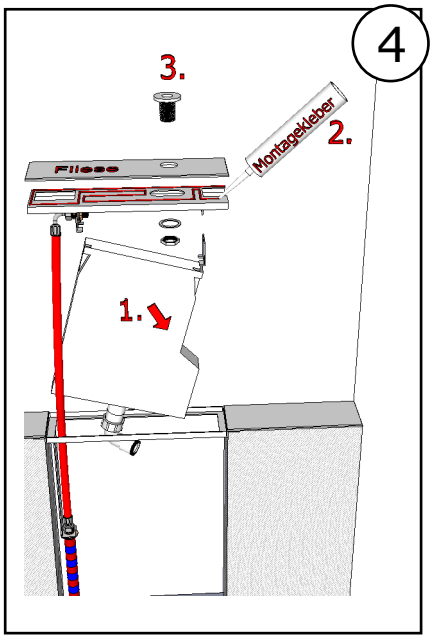

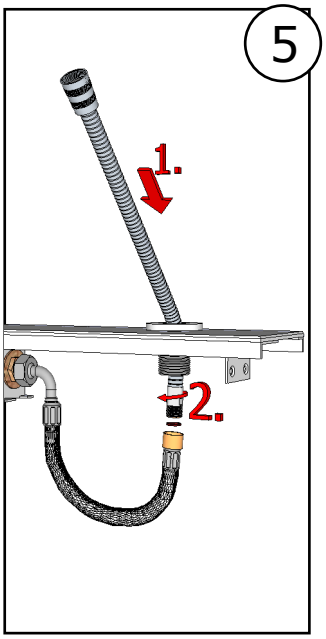

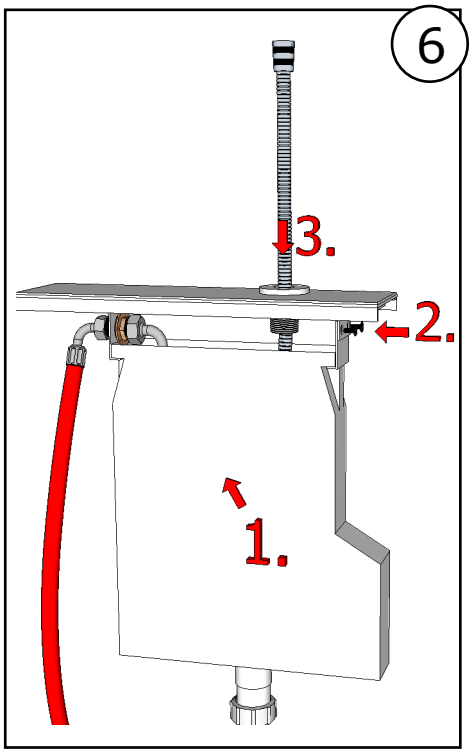

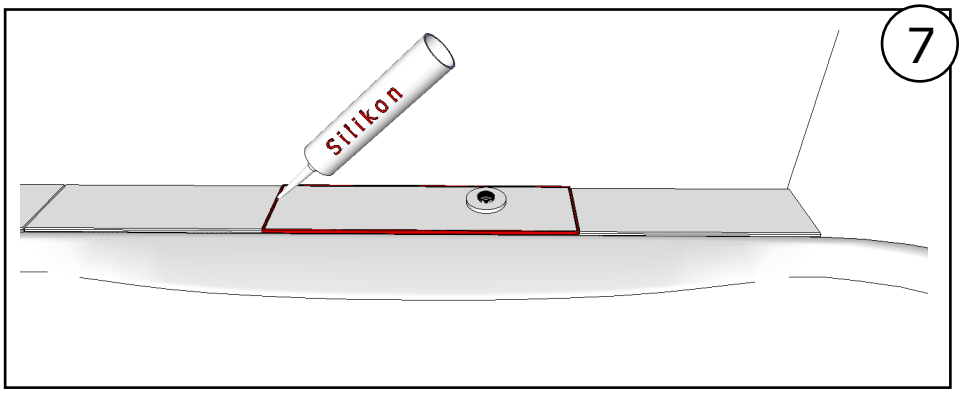

Sobald alle Ab- und Zuläufe angeschlossen sind, unbedingt alle Verbindungsstellen auf Dichtheit prüfen!

Garantie nur bei Montage durch einen Fachinstallateur